Idéal pour
Le secteur public
La gestion des infrastructures
Les loisirs et le plein air
La livraison du dernier kilomètre

GARIA
UTILITY VEHICLES

# Garia Utility City

*Utilisez ce véhicule dans les rues étroites et fréquentées à tout moment de la journée ou de la nuit (classe L7e)*

Le Garia Utility City fait des merveilles dans les rues animées et sur les voies étroites. Petit, agile et capable d'accéler rapidement, il se déplace facilement en ville.

Garez-vous sans bloquer la circulation. Montez et descendez du véhicule en toute simplicité, sécurité et ergonomie grâce aux portières à ouverture inversée et à l'habitacle transparent. Et grâce à la transmission silencieuse, vous ne perturbez jamais le voisinage.

**Le best-seller homologué pour la route**
Approuvé par l'UE, le Garia Utlity City peut être immatriculé pour une utilisation sur route dans tous les pays de l'UE. L'équipement de série comprend des ceintures de sécurité à 3 points, des rétroviseurs latéraux réglables et des phares et feux arrière portant la marque CEE. Configurez le véhicule en fonction de vos besoins grâce à une large gamme d'options, d'accessoires et de batteries.

**Téléchargez la fiche produit sur gariautility.com**

VITESSE JUSQU'À 45 KM/H

HOMOLOGUÉ POUR LA ROUTE

AUTONOMIE JUSQU'À 200 KM

CHARGE DE PLATEAU JUSQU'À 800 KG

CONVIENT AUX PASSAGES ÉTROITS

CONFIGURATIONS PERSONNALISÉES

# Spécifications *générales*

## MODÈLE CITY STANDARD

| | |
|---|---|
| Homologation routière | L7e |
| Vitesse max. | 45 km/h / 28 mph |
| Autonomie jusqu'à | 200 km* |
| Charge de plateau | Jusqu'à 800 kg |
| 48 volts | 8 x 6 volts |
| Batterie standard | T145 (plomb-acide) |
| Rayon de braquage à partir de | 3,9 mètres |
| Pack complet léger | De série |
| Chargeur embarqué | De série |

| | |
|---|---|
| Freins hydrauliques | De série |
| Frein de stationnement automatique | De série |
| Banquette | De série |
| Pare-brise chauffant | De série |
| Essuie-glaces et lave-glace | De série |
| Indicateur de vitesse | De série |
| Rétroviseurs latéraux | De série |
| Ceintures de sécurité | De série |

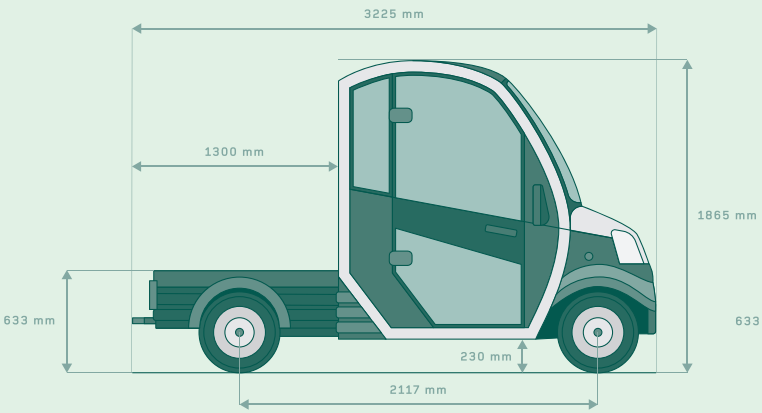


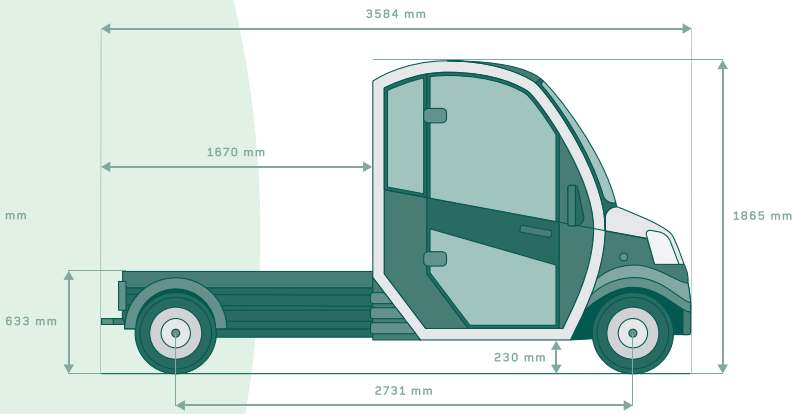


| DIMENSIONS | CHÂSSIS COURT | CHÂSSIS ALLONGÉ |
|---|---|---|
| Largeur sans rétroviseurs latéraux | 1 365 mm | 1 365 mm |
| Largeur avec rétroviseurs latéraux | 1 731 mm | 1 731 mm |
| Longueur | 3 225 mm | 3 584 mm |
| Hauteur | 1 865 mm | 1 865 mm |
| Hauteur du châssis nu | 633 mm | 633 mm |
| Dégagement au sol | 230 mm | 230 mm |
| Empattement | 2 117 mm | 2 731 mm |
| Rayon de braquage | 3,9 m | 4,6 m |

| CHARGE | CHÂSSIS COURT | CHÂSSIS ALLONGÉ |
|---|---|---|
| Charge max. de l'essieu avant | 730 kg | 730 kg |
| Charge max. de l'essieu arrière | 945 kg | 1 120 kg |
| Charge de plateau | 400 kg | 800 kg |
| Masse maximale techniquement admissible | 1 350 kg | 1 850 kg |

| PERFORMANCES | MODÈLE CITY |
|---|---|
| Puissance continue du moteur standard (S2 = 60 min.) | 3 kW (4Hp) |
| Puissance de crête | 11 kW (15Hp) |
| Puissance continue du moteur renforcé (S2 = 60 min.) | 8 kW (11Hp) |
| Puissance de crête du moteur renforcé | 15 kW (20Hp) |
| Contrôleur du moteur | Curtis 350 A |
| Batteries | Trojan T145 8 x 6 V |
| Capacité de la batterie 5 h (plomb-acide) | 215 Ah |
| Châssis : cadre en acier | Galvanisé |
| Freins hydrauliques : avant/arrière | Disques/tambours |
| Pneus | 165 / 70 R13 C 88 |
| Vitesse maximale | 45 km/h / 28 mph |
| Autonomie WLTP bloc batterie T875 6 x 8 V | - |
| Autonomie WLTP bloc batterie T145 8 x 6 V renforcé | 60 km / 37 miles |
| Autonomie lithium 120 Ah / 6,1 kWh | - |
| Autonomie WLTP lithium 180 Ah / 9,2 kWh | 75 km / 47 miles |
| Autonomie WLTP lithium 200 Ah / 10,2 kWh | 85 km / 52 miles |
| Autonomie WLTP lithium 240 Ah / 12,2 kWh | 100 km / 62 miles |
| Autonomie lithium 420 Ah / 21,4 kWh* | 200 km / 125 miles |
| Capacité de remorquage (remorque freinée) | - |
| Capacité de remorquage (remorque non freinée) | - |
| Angle de montée | 25% |

***Un espace pour des résultats optimaux***

*L'habitacle le plus spacieux et le plus confortable du marché offre un espace inégalé pour la tête et les jambes et une excellente visibilité. Dépourvu de passage de roue, il permet également une entrée et une sortie faciles et rapides. Gage d'efficacité maximale, tout se trouve à portée de main de l'opérateur et du passager.*

**ZÜKO AG**
Zürcherstrasse 67, Postfach 1266, 8620 Wetzikon
T +41 44 933 61 11, info@zueko.com, zueko.com

**Garia Utility**
Lunikvej 44B
2670 Greve
Denmark

Telefon: +45 46 570 580
Email: sales@gariautility.com
Webseite: gariautility.com

* Extreme Duty disponible uniquement sur demande.